CONFIGURAÇÃO DE PENAS P/ PLOTAGEM

COR		ESP.
1	07	0,1
2	07	0,2
3	07	0,3
4	07	0,4
5	07	0,5
6	07	0,6
7	07	0,25
8	07	0,09
9	07	0,15
140	140	0,15
162	162	0,15

DIAGRAMA DE COMANDO

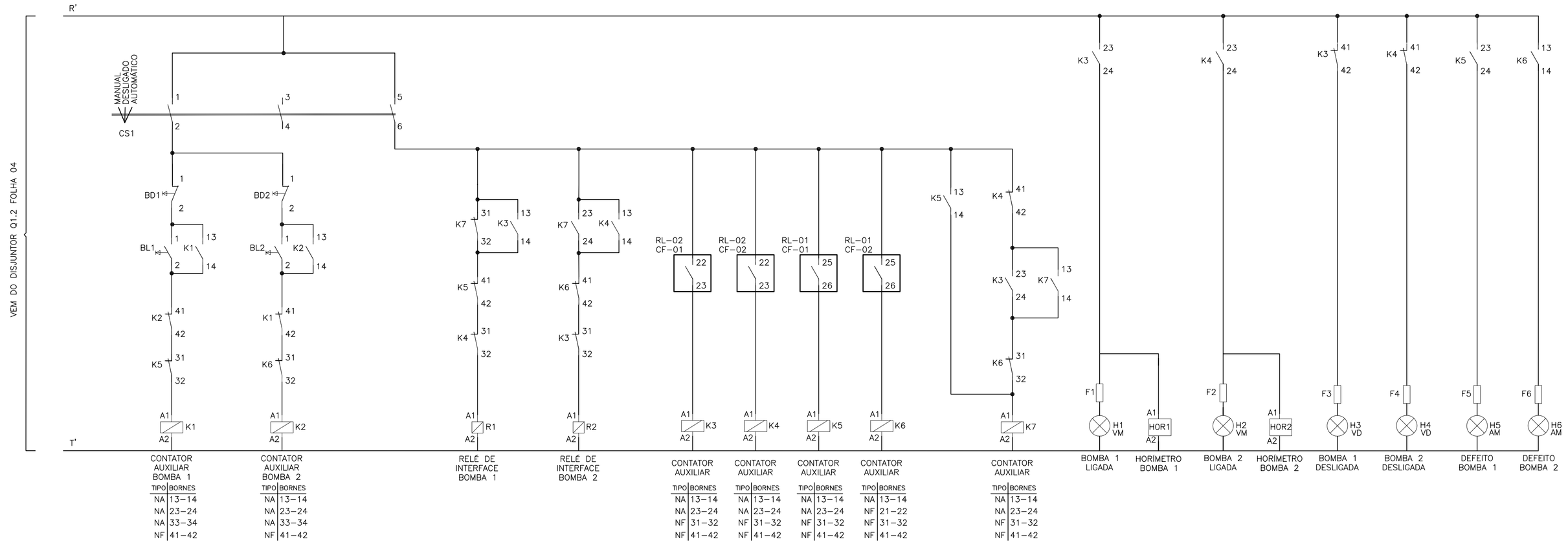

SIMBOLOGIA

SÍMBOLO	DESCRIÇÃO
	CONDUTOR FASE
	RELÉ DE NÍVEL
	CONTATOR
	CHAVE SELETORA
	BOTAÕ DE PULSO NA (LIGA)
	BOTÃO DE PULSO NF (DESLIGA)
	CONTATO AUXILIAR NA
	CONTATO AUXILIAR NF
Ø	BORNE

NOTAS

1 – PARA VER DIAGRAMA MULTIFILAR VER FOLHA Nº 04/07
2 – PARA VER LAY–OUT DE MONTAGEM VER FOLHA Nº 06/07

RÉGUA DE BORNES

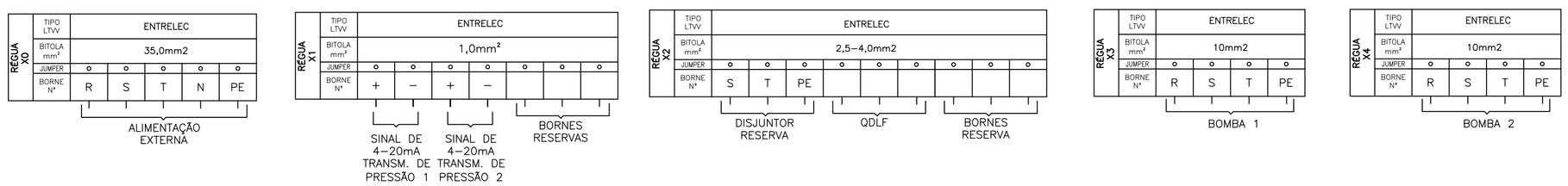

LISTA DE MATERIAL

ITEM	TAG	DESCRIÇÃO	QUANT.
1	H5,H6	SINALEIRO LED, DIÂMETRO DE 22mm, 220VAC, AMARELO, REF:.L20-DR2-Y, METALTEX.	2
2	H1,H2	SINALEIRO LED, DIÂMETRO DE 22mm, 220VAC, VERMELHO, REF:.L20-DR2-R, METALTEX.	2
3	H3,H4	SINALEIRO LED, DIÂMETRO DE 22mm, 220VAC, VERDE, REF:.L20-DR2-GR, METALTEX.	2
4	H7	SINALEIRO LED, DIÂMETRO DE 22mm, 220VAC, AZUL, REF:.L20-DR2-BLP, METALTEX.	1
5	BL1,BL2	BOTÃO DE COMANDO METÁLICO 22MM 1NA VERDE, 220V, 60 Hz, REF.:M20BFR-G-1A, METALTEX.	2
6	BD1,BD2	BOTÃO DE COMANDO METÁLICO 22MM 1NF VERMELHO, 220V, 60 Hz, REF.:M20BFR-R-1B, METALTEX.	2
7	K3,K4,K5,K7	MINI CONTATOR AUXILIAR 2NA+2NF, COMANDO EM CA, 220V, 4 A, REF: ABB.	4
8	K6	MINI CONTATOR AUXILIAR 1NA+3NF, COMANDO EM CA, 220V, 4 A, REF:ABB.	1
9	K1,K2	MINI CONTATOR AUXILIAR 3NA+1NF, COMANDO EM CA, 220V, 4 A, REF: ABB.	2
10	CS1	CHAVE SELETORA 2 POSIÇÕES, COM POSIÇÃO 0 ONSO21PB. REF: 1SCA022532R9610 -ABB	1
11	X0	BORNE PADRÃO- M35, COM POSTE FINAL. REF.:ENTRELEC, ABB.	5
12	X1	BORNE PADRÃO - M2,5/4, COM POSTE FINAL REF:ENTRELEC, ABB.	7
13	X2	BORNE PADRÃO - M4/6, COM POSTE FINAL . REF:ENTRELEC, ABB.	9
14	X3,X4	BORNE PADRÃO- M10, COM POSTE FINAL REF.:ENTRELEC, ABB.	8
15		FUSÍVEL 1A	6
16	R1,R2	RELE DE INTERFACE , REF. SIRIUS SIEMENS	2

ESTE DESENHO É PROPRIEDADE DA COMPANHIA ESPÍRITO SANTENSE DE SANEAMENTO – CESAN E NÃO PODE SER COPIADO SEM SUA AUTORIZAÇÃO.

NÚMEROS	TÍTULOS
PRINCIPAIS DESENHOS DE REFERÊNCIA	

Nº	LOCAL	DISCRIMINAÇÃO	DES.	DIV.	GER.	DATA
REVISÃO						

CANCELA E SUBSTITUI O DESENHO NÚMERO:

CANCELADO E SUBSTITUÍDO PELO DESENHO NÚMERO:

CENTRO DE DOCUMENTAÇÃO
RECEBIDO: __/__/__
Nº DOC.: _____ ASS.: _____
APROVAÇÃO CESAN:
ASS.: _____ MATR.: _____
UNID.: _____ DATA: __/__/__
ESTA APROVAÇÃO NÃO ISENTA A CONTRATADA DE SUAS RESPONSABILIDADES LEGAIS.

EMITENTE: Etep Consultoria, Gerenciamento e Serviços

PROJETADO:	COORDENADOR:
ANDRE MIRANDA DAHER	ARTUR AUGUSTO OLIVEIRA NEVES
CREA: 16142/D REGIÃO: ES	CREA: 045302/D REGIÃO: RJ
DESENHO: Andre Miranda Daher	Nº DES. PROJETISTA:
DATA: 25 / 06 /2012	0876.DS.046.E.0032/01

RESPONSÁVEL TÉCNICO: ENG° ARTUR AUGUSTO OLIVEIRA NEVES
CREA: 045302/D REGIÃO: RJ ART Nº:082011002094 DATA: 22/02/2011

EMISSÃO CESAN	DATAS
PROJETADO:	
CREA:	
DESENHADO:	
VERIFICADO: ENG° WELINGTON LIMA	
DIVISÃO: ENG° NESTOR GORZA JUNIOR	
GERÊNCIA: ENG° DOUGLAS OLIVEIRA COUZI	

CESAN

MUNICÍPIO: STA MARIA JETIBÁ | DISTRITO: | BAIRRO: SEDE

NOME DO EMPREENDIMENTO: AMPLIAÇÃO DO SISTEMA DE ABASTECIMENTO DE ÁGUA DE SANTA MARIA JETIBÁ

TÍTULO: BOOSTER HOSPITAL
PROJETO ELÉTRICO – CCM
DIAGRAMA DE COMANDO E RÉGUA DE BORNES

ESCALA:	FOLHA:	Nº CESAN	REV:
–	05 / 07	0–000–000–00–0–XX–0000	01